## ՏԱՆԻՔԻ ՀԱՏԱԿԱԳԻԾ Մ 1:100

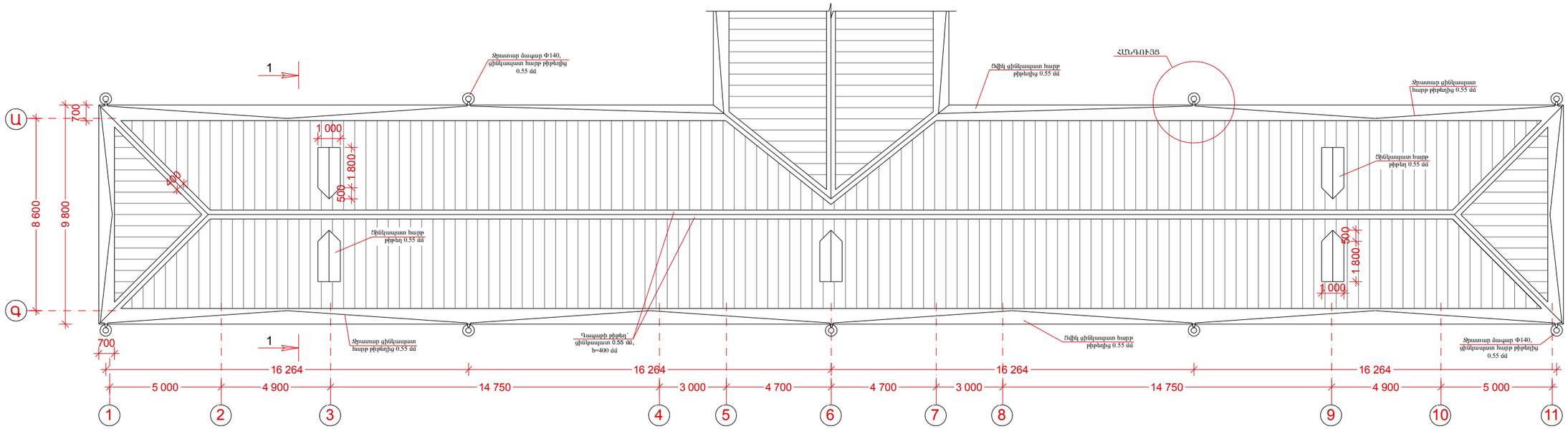


## ՏԱՆԻՔԻ ԾԱԾԿՈՒՅԹԻ ԻՐԱԿԱՆԱՑՄԱՆ ԾԱՎԱԼՆԵՐԸ

| N/N | ԱՆՎԱՆՈՒՄԸ | Չափմ. միավ. | Քանակը |
|---|---|---|---|
| 1. | Ասբոշիֆերից ծածկույթի քանդում ջրատարների հետ միասին | մ² | 788 |
| 2. | Ցինկապատ պրոֆ. թիթեղ КП 35-0.55մմ | մ² | 745 |
| 3. | Ջրատարների կառուցում ցինկապատ թիթեղից 0.55մմ | գմ | 142 |
| 4. | Գագաթի թիթեղ 0.55մմ, ցինկապատ թիթեղից 400մմ | գմ | 82 |
| 5. | Գոգնոց ցինկապատ թիթեղից 0.55մմ, 800մմ | մ² | 11 |
| 6. | Ձագարների տեղադրում (գոյություն ունեցող) | հատ | 9 |
| 7. | Փայտե կոնստրուկցիաների քանդում | մ³ | 15 |
| 8. | Օդափոխության պատուհանների թիթեղապատում | մ² | 37.5 |
| 9. | Ջերմամեկուսիչ խատամի կուտակում | տ | 21.9 |
| 10. | Գոլորշամեկուսիչ շերտի իրակ. 1 շերտ բիտումե մածիկի վրա | մ² | 585 |
| 11. | Ջերմամեկուսիչ խարամի փռում, ավելացնելով այն 100մմ | մ³ | 58.5 |
| 12. | Տանիքի փայտե կոնստրուկցիաների իրակ. հին փայտանյութով | մ³ | 6.85 |
| 13. | Տանիքի փայտե կոնստրուկցիաների իրակ. նոր փայտանյութով | մ³ | 9.04 |
| 14. | Օդափոխության պատուհանների թիթեղապատում շերտափեղկով | հատ | 5 |
| 15. | Փայտե կոնստրուկցիաների հրապաշտպանություն | մ³ | 9.04 |
| 16. | Կավարամածի և տախտակամածի հրապաշտպանություն | մ³ | 871 |

## ԿՏՐՎԱԾՔ 1-1 Մ 1:50

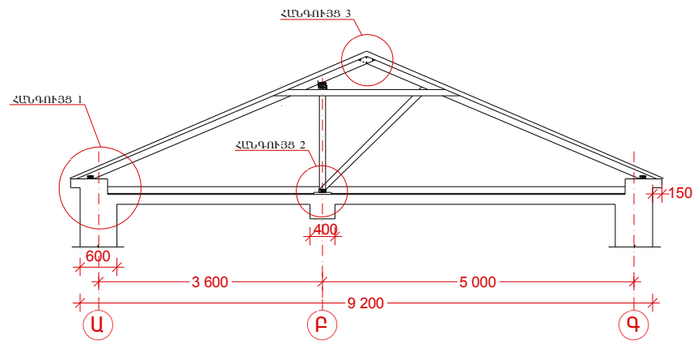


| Չափ.մ. | Մաս. թ. | թերթեր | փաստ. | ստոր. | ամսաթ. | Երևան քաղաքի Կենտրոն վարչական շրջանի հ. 1 մանկապա ղտեզի հիմնանորոգում՝ պատվեր N «ԵՔ-ՊԸԱԾՁԲ-13/85» | | |
|---|---|---|---|---|---|---|---|---|
| | | | | | | Ճարտարապետաշինարարական մաս | էտապ | թերթ | թերթեր |
| Նախագծեց | | Ս. Զուրով | | | | | ԱՆ | ՃԾ - 9 | 11 |
| | | Հ. Մեսրոպյան | | | | Տանիքի հատակագիծ, կտրվածք 1-1 | «ՍՈՒՖԵՏ» ՍՊԸ | | |
| Ն.Գ.Ճ. | | Հ. Հովսեփյան | | | | | | | |